Technisches Datenblatt

Phenol-Adsorption-Reaktor (LPAR)

ABMESSUNGEN

Maße	ca. 180 x 70 x 195 cm (L x B x H)
Gewicht	ca. 200 kg
Material (medienberührende Teile)	Edelstahl (4Va) / FEP / PTFE / FPM (Viton®)
IP Schutzklasse	IP 54

ELEKTRISCHE DATEN

Benötigter Stromanschluss	400V / 50 Hz / 16 A

SONSTIGES

Behälter in Edelstahl	3 Prozessbehälter (ca. 2 l, temperierbar mit Füllstandregelung) 1 Vorlagebehälter (ca. 25 l) 2 Regeneratbehälter (ca. 5 l) 1 Sammeltank (ca. 30 l) 1 Spültank (ca. 15 l)
Pumpen	3 Prozesspumpen (Feed, Eluat, Spülwasser) 3 Nachfüllpumpen Prozesswasser und Eluate
Reaktoren	2 Festbettreaktoren (alternative Reaktoren adaptierbar)
Steuerung	Automatisiert (Siemens S7), komplette Programmabläufe über Maske vorwählbar
Durchflussmesser	2 Massemesser (Feed und Eluat)

SIMA-tec GmbH: Schier 12c, 41366 Schwalmtal Tel.: +49 2163 349 210 Fax.: +49 2163 349 21 11 info@sima-tec.de
Büro Hürth: Willi-Mainzer-Str. 14, 50354 Hürth www.sima-tec.de
Bankverbindung: Sparkasse KölnBonn IBAN: DE28370501980017492406 BIC.: COLSDE33
Amtsgericht Mönchengladbach HRB 15591, USt-IdNr.: DE233185798, Steuer-Nr. 102/5844/1389
Geschäftsführer: Dipl.-Ing. Mark Enders, Siegfried Tuchborn

Probensampler	2 automatische Sampler (je Reaktor)
Schaltschrank	Sicherheitsabschaltungen (Druck, Temperatur Trockenlauf)

VERSUCHE

Versuche zur Adsorption
Vergleich von verschiedenen Adsorptions-Harzen und Eluenten
Bestimmung des Harzdurchbruches bzw. der vollständigen Beladung sowie der Bestimmung der Regeneration bzw. der vollständigen Entladung

Schematische Darstellung der Adsorptionsanlage

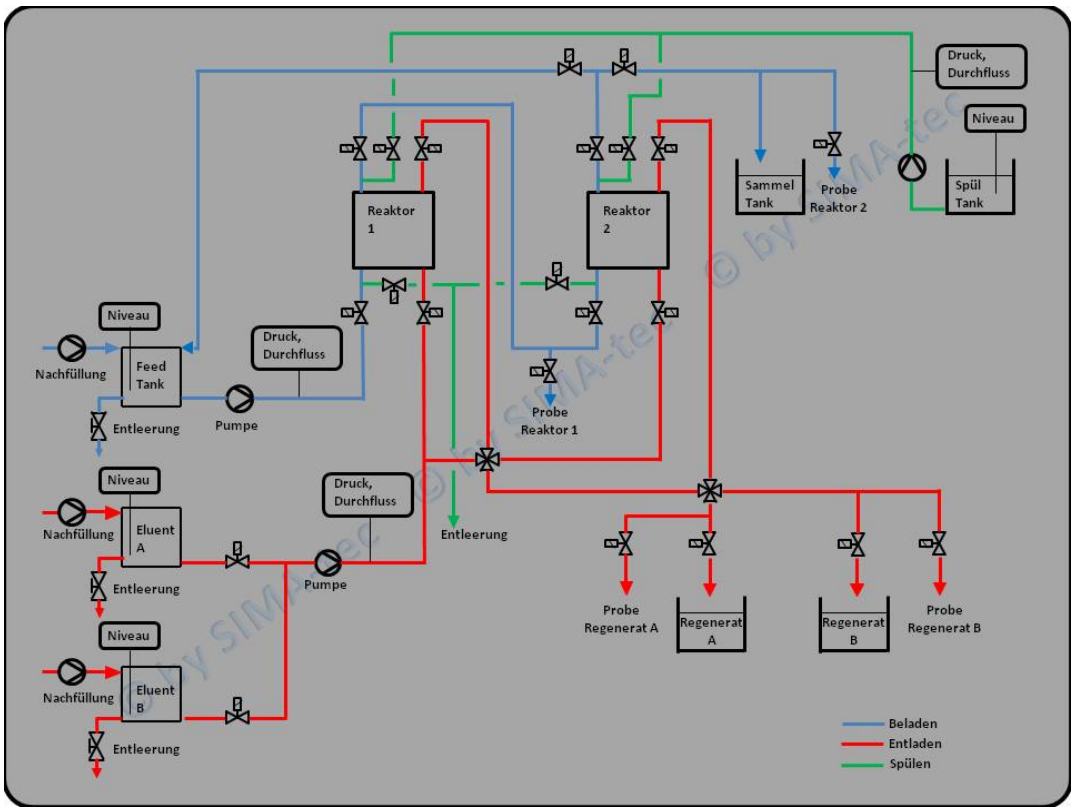

SIMA-tec GmbH: Schier 12c, 41366 Schwalmtal Tel.: +49 2163 349 210 Fax.: +49 2163 349 21 11 info@sima-tec.de
Büro Hürth: Willi-Mainzer-Str. 14, 50354 Hürth www.sima-tec.de
Bankverbindung: Sparkasse KölnBonn IBAN: DE28370501980017492406 BIC.: COLSDE33
Amtsgericht Mönchengladbach HRB 15591, USt-IdNr.: DE233185798, Steuer-Nr. 102/5844/1389
Geschäftsführer: Dipl.-Ing. Mark Enders, Siegfried Tuchborn